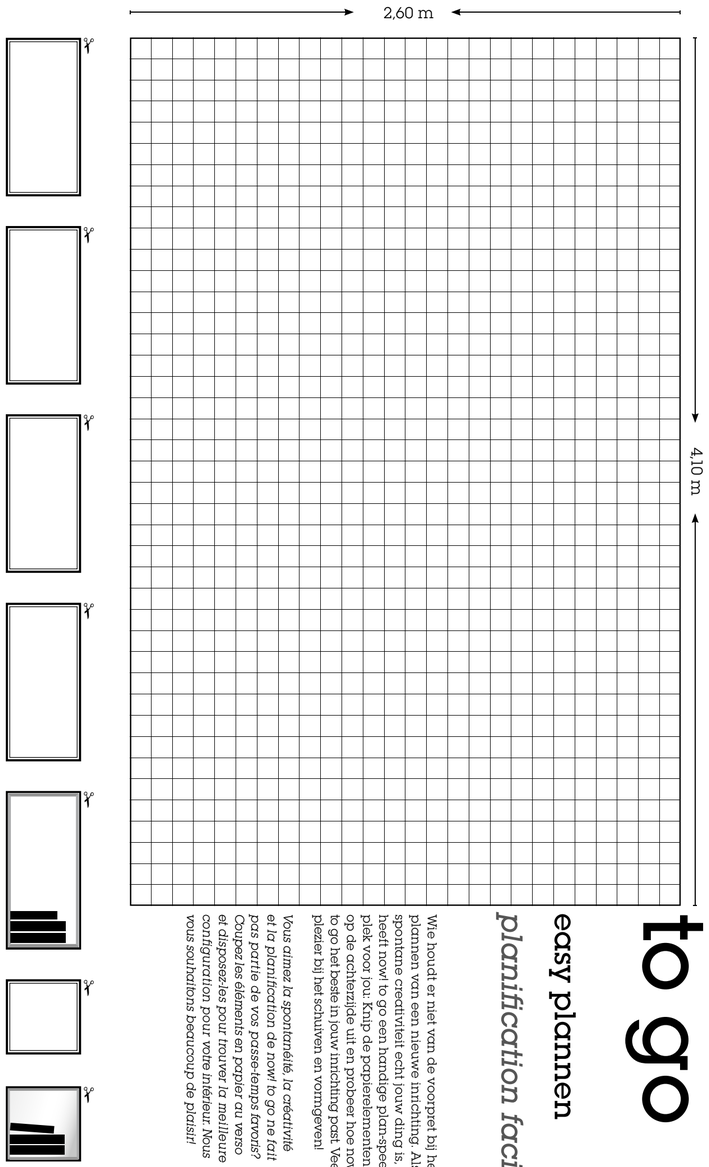

to go

easy plannen

planification facile

Wie houdt er niet van de voorpret bij het plannen van een nieuwe inrichting. Als spontane creativiteit echt jouw ding is, heeft now! to go een handige plan-speelplek voor jou. Knip de papierelementen op de achterzijde uit en probeer hoe now! to go het beste in jouw inrichting past. Veel plezier bij het schuiven en vormgeven!

Vous aimez la spontanéité, la créativité et la planification de now! to go ne fait pas partie de vos passe-temps favoris? Coupez les éléments en papier au verso et disposez-les pour trouver la meilleure configuration pour votre intérieur. Nous vous souhaitons beaucoup de plaisir!

DUURZAAMHEID | *DURABILITÉ*

MADE IN GERMANY

www.blauer-engel.de/uz38

Niet alleen bij voedsel is "regionaal" een predicaat: in het Münsterland vinden wij sinds jaren wat now! bijzonder maakt: getalenteerde vakkrachten, frisse ideeën en vakkundigheid.

Omdat ook andere mensen van hun regio houden, hoort naar onze mening tropisch hout in de tropen – dat bespaart bovendien CO^2 voor onnodige transporten. Ons hout is afkomstig uit duurzame bosbouw. Elk meubelstuk van now! heeft een Blauwe Engel, die garandeert dat onze producten milieuvriendelijk zijn geproduceerd.

Overigens: als je meubelen langer moeten meegaan dan je volgende verhuizing, kies dan met tijdloos design in uitstekende kwaliteit heel automatisch voor duurzaam wonen.

L'appellation « régional » n'est pas uniquement une référence en terme d'alimentation: dans le Münsterland, nous trouvons depuis des années déjà ce qui fait toute la qualité de now!: du personnel spécialisé talentueux, des idées nouvelles et un grand savoir-faire artisanal.

Et c'est parce que d'autres personnes aiment aussi leur région que pour hülsta, les bois tropicaux doivent rester dans les Tropiques – ce qui évite des émissions de CO^2 en raison de transports inutiles. Nous n'utilisons que du bois véritable issu de sylviculture contrôlée. Chaque meuble de now! possède le label de l'Ange Bleu qui garantit son innocuité en terme de respect de l'environnement.

À propos: si vous désirez conserver vos meubles très longtemps, alors vous opterez automatiquement pour un habitat durable au design indémodable et de très grande qualité.

now! by hülsta to go

Showroom/*Exposition*:
hülsta-werke Hüls GmbH & Co. KG
Karl-Hüls-Str. 1
D-48703 Stadtlohn

Openingstijden/*Horaires d'ouverture*:
Ma – Za 10 – 17 uur/*du lundi au samedi 10 – 17h*
Persoonlijk advies/*Service de consultation*:
Wo – Za 10 – 17 uur/*du mercredi au samedi 10 – 17h*
Op afspraak/*Sur rendez-vous*:
Tel./*Tél*: +49 2563 86-1598

Uitgever/*Éditeur*:
hülsta-werke, Postfach 1212, D-48693 Stadtlohn,
©2019 by Verlag Chr. Schmidt, Stadtlohn

Tel./*Tél.*: +49 2563 86-0
Fax: +49 2563 86-1417

Stand/*Situation* 01/2019
Imprimé en Allemagne, *printed in Germany*

www.now.huelsta.com

Ontwerp en conceptie wettelijk beschermd, vergissingen voorbehouden, constructie-, kleur- en materiaalveranderingen in het kader van techn. vooruitgang voorbehouden. Alle prijzen zijn aanbevolen verkoopprijzen van hülsta-werke Hüls GmbH & Co. KG bij afhalen. Alleen bij deelnemende vakhandelaren.

Projets et conception protégés par la loi, sauf erreur. Modifications réservées de la construction et des couleurs dans le cadre du progrès technique. Tous les prix indiqués sont des prix de vente conseillés à emporter de hülsta-werke Hüls GmbH & Co. KG. Uniquement chez les partenaires participants.

now! by hülsta to go

www.now.huelsta.com

now! TO GO

Kast, sideboard, secretaire, nachtkastje, woonwand, kunstzinnige installatie – met now! to go krijg je alles. Gewoon zo, om mee te nemen. Makkelijker kan niet: je plant voorat of je beslist pas tijdens het plaatsen hoe now! to go eruit gaat zien. Uit tweeërlei elementen – open en gesloten, in puurwitte hoogglanslak of leigrijs met natuurlijk eiken – ontstaan allerhande meubels, die jij bedenkt. Wij presenteren hier alleen een paar mogelijkheden.

Armoire, buffet, secrétaire, chevet, composition murale, ensemble stylé – now! to go vous offre tout. C'est simple comme bonjour. A emporter. Vraiment pas compliqué: planifiez au préalable ou décidez lors de la mise en place des meubles la configuration de now! to go qui vous plait le plus. Agencez tous les meubles possible avec deux éléments – ouverts et fermés, en laqué blanc pur brillant ou gris ardoise avec du chêne nature. Voici ici quelques suggestions.

VOORBEELDCOMBINATIES
COMPOSITIONS PRÉCALCULÉES

met 5 boxen
bestaand uit:
2x box klein, open
3x box groot, gesloten

avec 5 casiers
composé de:
2x petit casier, ouvert
3x grand casier, fermé

TOEPASSINGSVOORBEELDEN
EXEMPLES D'UTILISATION

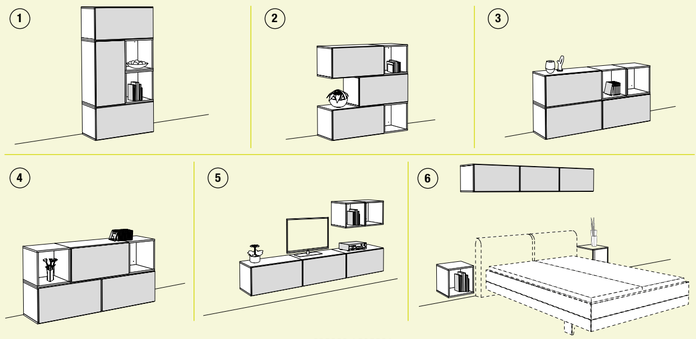

985023 / 985026

met 5 boxen
bestaand uit:
1x box klein, open
1x box klein, gesloten
1x box groot, open
2x box groot, gesloten

avec 5 casiers
composé de:
1x petit casier, ouvert
1x petit casier, fermé
1x grand casier, ouvert
2x grand casier, fermé

TOEPASSINGSVOORBEELDEN
EXEMPLES D'UTILISATION

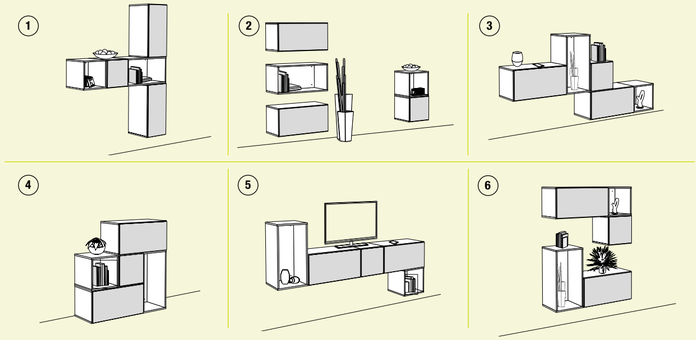

985033 / 985036

VOORBEELDCOMBINATIES
COMPOSITIONS PRÉCALCULÉES

met 2 boxen
bestaand uit:
1x box klein, open
1x box klein, gesloten

avec 2 casiers
composé de:
1x petit casier, ouvert
1x petit casier, fermé

TOEPASSINGSVOORBEELDEN
EXEMPLES D'UTILISATION

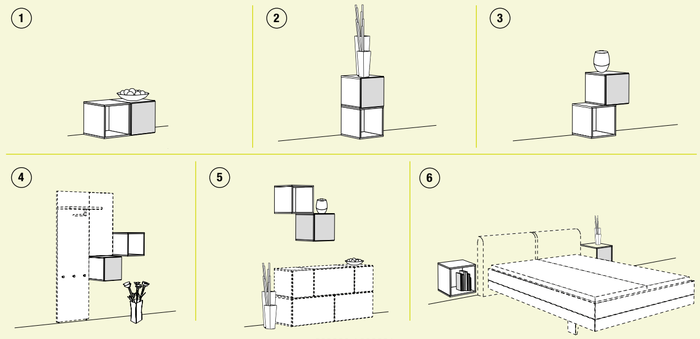

982023 / 982026

met 2 boxen
bestaand uit:
1x box klein, open
1x box groot, gesloten

avec 2 casiers
composé de:
1x petit casier, ouvert
1x grand casier, fermé

TOEPASSINGSVOORBEELDEN
EXEMPLES D'UTILISATION

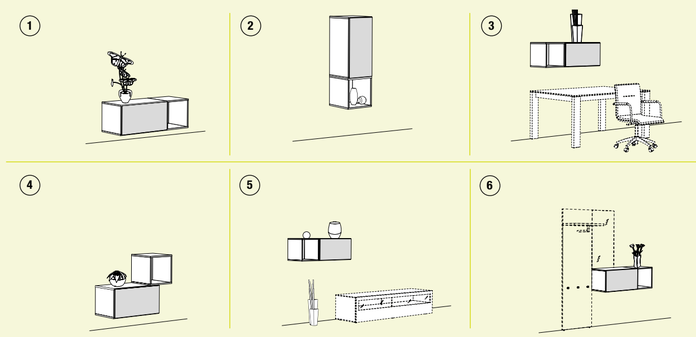

982013 / 982016

In dit overzicht staan enkele voorbeelden. Andere types en alle programma's vindt u in de typelijst. Maataanduidingen in cm.
Cette nomenclature présente quelques exemples. D'autres articles et tous les programmes se trouvent sur le tarif. Dimensions en cm.

CREATE

HET IS WAT JIJ BEDENKT.
INVENTEZ VOTRE INTÉRIEUR.

* Zonder toebehoren en decoratie.
** Hormis accessoires et décoration.*

VOORBEELDCOMBINATIE
COMPOSITION PRÉCALCULÉE
987013*

Romp: sneeuwwit
Front: *lak hoogglans puurwit*

Corps: *blanc neige*
Façade: *laqué blanc pur brillant*

1.001 mogelijkheden om nieuwe meubels te bedenken! Mis je een element? Dan bestel je er nog een. Of twee. Wat mag het zijn, sneeuwwit met puurwitte hoogglansfront of leigrijs met natuurlijk eiken? Je kunt heel precies plannen of pas bij de (dankzij boorsjabloon supermakkelijke) montage beslissen of een element horizontaal of verticaal, met klep of draaideur, naar boven, beneden, rechts of links openend wordt geplaatst.

1.000 et une possibilités d'inventer vos meubles! Vous manque-t-il un module? Alors commandez-en un. Ou deux. Que préférez-vous, du blanc neige avec une façade en blanc pur brillant ou du gris ardoise avec du chêne véritable? Vous pouvez planifier de manière pointilleuse ou décidez lors du montage (gabarit de percage à votre disposition) si vous voulez placer un élément en long ou en large, avec un abattant ou une porte ouvrante, en haut ou en bas, ouverture à droite ou à gauche.

Uitvoering variant 1 |
Finition variante 1

Romp: sneeuwwit
Front: lak hoogglans puurwit
Corps: *blanc neige*
Façade: *laqué blanc pur brillant*

Uitvoering variant 2 |
Finition variante 2

Romp: leigrijs
Front: natuurlijk eiken (fineer)
Corps: *gris ardoise*
Façade: *chêne nature (placage)*

IMPROVISE

DOE HET ZELF.
SOYEZ CRÉATIFS.

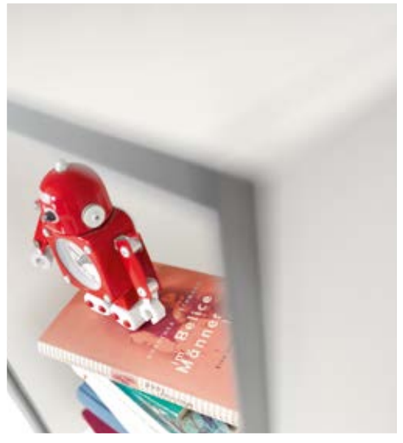

VOORBEELDCOMBINATIE
COMPOSITION PRÉCALCULÉE
987033*

Romp: sneeuwwit
Front: lak hoogglans puurwit

Corps: *blanc neige*
Façade: *laqué blanc pur brillant*

* Zonder toebehoren en decoratie.
* *Hormis accessoires et décoration.*

De meubelpuzzel op deze pagina's bestaat uit zeven elementen! Je kunt de elementen van een voorbeeldcombinatie bijvoorbeeld losjes om de tv laten dansen, ze als lang lowboard met geïntegreerde schrijfplek of als kunstzinnig highboard samenvoegen.

Le puzzle de ce meuble sur ces pages est constitué de sept éléments! Vous pouvez les disposer autour du téléviseur, en faire un lowboard long avec bureau intégré ou un buffet haut stylé.

BALANCE

LUCHTIG EN COMPACT TEGELIJK.
AÉRIEN ET TERRE À TERRE.

VOORBEELDCOMBINATIE
COMPOSITION PRÉCALCULÉE
987016*

Romp: leigrijs
Front: natuurlijk eiken (fineer)

***Corps:** gris ardoise*
***Façade:** chêne nature (placage)*

Uit 7 elementen ontstaat een royaal sideboard, een compacte variant al uit 5. Dankzij pure vorm en greeploze fronten kan het programma heel goed met erfstukken en andere designmeubels worden gecombineerd.

Créez un buffet aux dimensions généreuses avec seulement 7 éléments ou une version plus compacte avec 5. Une forme épurée et des façades sans poignées vous permettent de marier ce programme avec tous vos meubles hérités et vos autres pièces design.

VOORBEELDCOMBINATIE
COMPOSITION PRÉCALCULÉE
985033*

Romp: sneeuwwit
Front: lak hoogglans puurwit

***Corps:** blanc neige*
***Façade:** laqué blanc pur brillant*

* Zonder toebehoren en decoratie.
** Hormis accessoires et décoration.*

VOORBEELDCOMBINATIE
COMPOSITION PRÉCALCULÉE

987036*

Romp: leigrijs
Front: natuurlijk eiken (fineer)

***Corps:** gris ardoise*
***Façade:** chêne nature (placage)*

* Zonder toebehoren en decoratie.
* *Hormis accessoires et décoration.*

ENJOY

EENMAAL DESIGN TO GO, GRAAG!

UNE PORTION DE DESIGN À EMPORTER, SVP!

Voilà, ook in de keuken wacht now! to go op je! Omdat wij elk gesloten element voorzien van een stevig klepscharnier, wordt het in een handomdraai een ruime bovenkast. Zo kun je elk moment van mening en meubel veranderen.

Voilà, now! to go répond aussi à vos besoins en terme de cuisine! Les éléments fermés ont toujours des charnières d'abattant très robustes, vous le transformez ainsi en un tour de main en une armoire aux dimensions généreuses. Mais vous pouvez changer d'avis à tout moment et retransformer vos meubles à chaque instant.

VOORBEELDCOMBINATIE
COMPOSITION PRÉCALCULÉE
987033*

Romp: sneeuwwit
Front: lak hoogglans puurwit

Corps: *blanc neige*
Façade: *laqué blanc pur brillant*

* Zonder toebehoren en decoratie.

** Hormis accessoires et décoration.*

DISCOVER

ONEINDIG VEEL MOGELIJKHEDEN.
UN NOMBRE INFINI DE POSSIBILITÉS.

Alleskunner to go! Omdat de elementen multifunctioneel en mooi van vorm zijn, kunnen meubellandschappen vrij ontworpen worden – bijvoorbeeld in eindeloos-aanbouwwijze. Met stevige klep zijn schrijfplek (scharnier beneden) of barvak (scharnier boven) easy te integreren.

Un multitalent à emporter! Agencez vos meubles librement avec les éléments multifonctionnels et harmonieux – par exemple selon le principe de la construction à l'infini. Le bureau (charnières en bas) ou le bar (charnières en haut) sont faciles à intégrer avec leur abattant robuste.

VOORBEELDCOMBINATIE
COMPOSITION PRÉCALCULÉE
985023*

Romp: sneeuwwit
Front: lak hoogglans puurwit

Corps: *blanc neige*
Façade: *laqué blanc pur brillant*

Elke badkamer is anders wat stijl, ontwerp en indeling betreft. De losse elementen van now! to go passen zich aan elke omgeving en taak aan: ook in de badkamer zijn het niet alleen vormgevingselementen, maar ook mooie opbergruimte voor bijvoorbeeld behaaglijk zachte handdoeken.

Chaque salle de bain est différente – en terme de style, d'architecture et de disposition. Les éléments individuels de now! to go s'adaptent à tous les environnements et répondent à tous vos besoins: dans votre salle de bains, ils sont à la fois éléments d'agencement et volume de rangement harmonieux pour vos serviettes de bain.

VOORBEELDCOMBINATIE
COMPOSITION PRÉCALCULÉE
985033*

Romp: sneeuwwit
Front: lak hoogglans puurwit

Corps: *blanc neige*
Façade: *laqué blanc pur brillant*

VOORBEELDCOMBINATIE
COMPOSITION PRÉCALCULÉE

987026*

Romp: leigrijs
Front: natuurlijk eiken (fineer)

***Corps:** gris ardoise*
***Façade:** chêne nature (placage)*

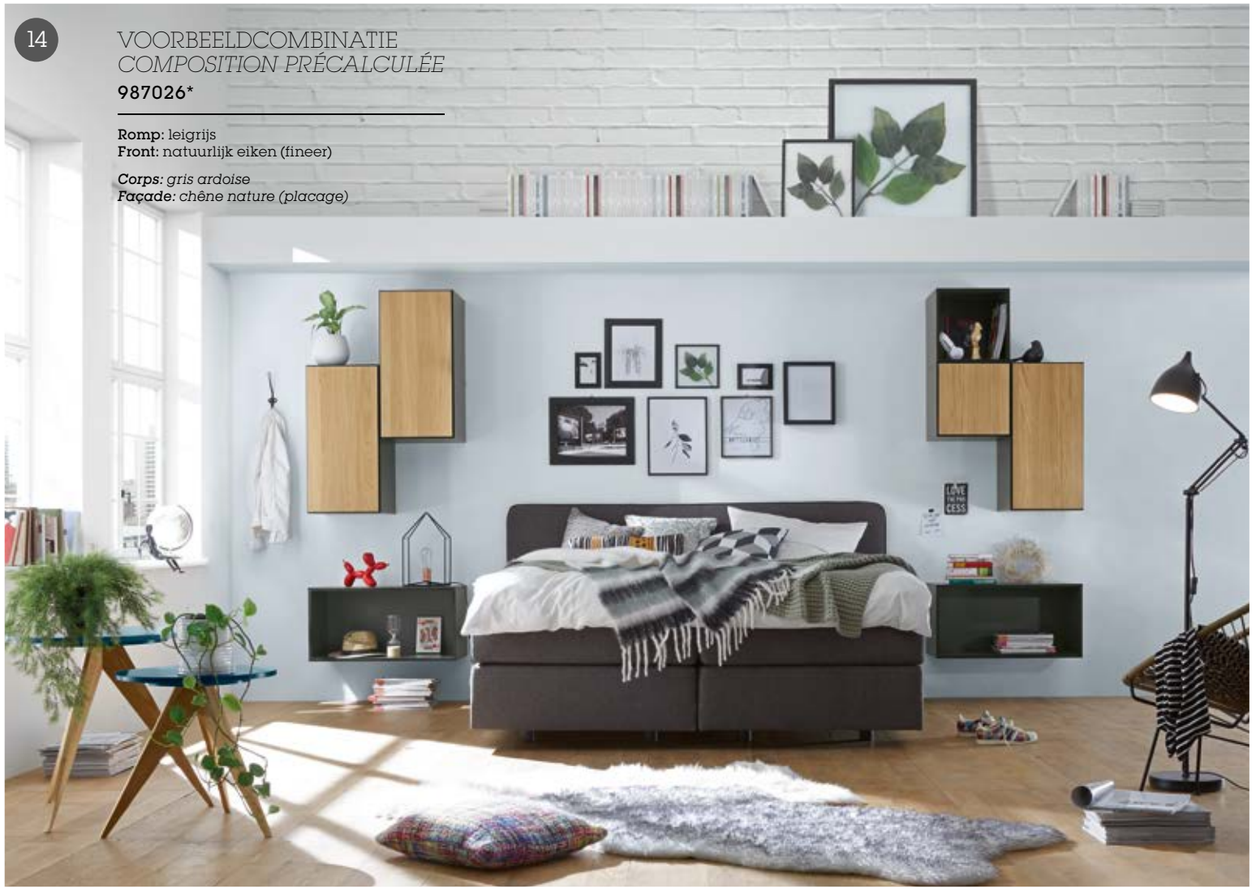

VOORBEELDCOMBINATIE
COMPOSITION PRÉCALCULÉE

987016*

Romp: leigrijs
Front: natuurlijk eiken (fineer)

***Corps:** gris ardoise*
***Façade:** chêne nature (placage)*

RELAX

PRECIES WAAR JIJ VAN HOUDT.
TOUT CE QUE VOUS AIMEZ.

Een thuis voor boeken, beddengoed en spulletjes kan nauwelijks stijlvoller zijn. Dankzij het individuele ontwerp volgt now! to go altijd precies jouw stijl en vervult je wensen. Nachtkastje, open vak of slaapplek voor de kat – jij krijgt wat je leuk vindt.

Un intérieur stylé pour vos livres, vos draps et vos friandises. Car, now! to go s'adaptent toujours à votre style et répond exactement à tous vos souhaits grâce à son architecture moderne, Vous obtiendrez tout ce que vous aimez – chevet, compartiment ouvert ou un expace douillet pour votre chat.

* Zonder toebehoren en decoratie.
** Hormis accessoires et décoration.*

TYPEOVERZICHT | *NOMENCLATURE*

Kast, sideboard, secretaire, nachtkastje, woonwand, kunstzinnige installatie – met now! to go krijg je alles. Gewoon zo, om mee te nemen. Makkelijker kan niet: je plant vooraf of je beslist pas tijdens het plaatsen hoe now! to go eruit gaat zien. Uit tweeërlei elementen – open en gesloten, in puurwitte hoogglanslak of leigrijs met natuurlijk eiken – ontstaan allerhande meubels, die jij bedenkt.
Wij presenteren hier alleen een paar mogelijkheden.

Armoire, buffet, secrétaire, chevet, composition murale, ensemble stylé – now! to go vous offre tout. C'est simple comme bonjour. A emporter. Vraiment pas compliqué: planifiez au préalable ou décidez lors de la mise en place des meubles la configuration de now! to go qui vous plait le plus. Agencez tous les meubles possible avec deux éléments – ouverts et fermés, en laqué blanc pur brillant ou gris ardoise avec du chêne nature.
Voici ici quelques suggestions.

BOX KLEIN
PETIT CASIER

Front als draaideur, naar keuze links of rechts aangeslagen
Façade sous forme d'une porte ouvrante avec ferrures, au choix, à gauche ou à droite

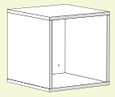

7033 / 7036

37,5 x 37,5 x 37,5

Hoogte x Breedte x Diepte /
Hauteur x Largeur x Profondeur

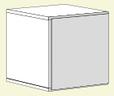

7133 / 7136

37,5 x 37,5 x 39,2

Hoogte x Breedte x Diepte /
Hauteur x Largeur x Profondeur

BOX GROOT
GRAND CASIER

Front als draaideur, naar keuze links of rechts aangeslagen (bij verticale montage; zoals in afbeelding 1) of als klep, naar keuze boven of onder aangeslagen (bij horizontale montage; zoals in afbeelding 2)
Façade sous forme d'une porte ouvrante avec ferrures, au choix, à gauche ou à droite (lors d'un montage vertical; comme illustration 1) ou d'un abattant avec ferrures, au choix, en haut ou en bas (lors d'un montage horizontal; comme illustration 2)

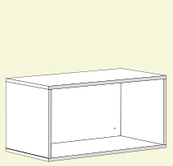

7073 / 7076

75 x 37,5 x 37,5

Hoogte x Breedte x Diepte /
Hauteur x Largeur x Profondeur

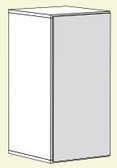

Afbeelding 1 / ***Illustration 1***

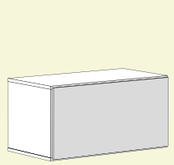

Afbeelding 2 / ***Illustration 2***

7173 / 7176

75 x 37,5 x 39,2

Hoogte x Breedte x Diepte /
Hauteur x Largeur x Profondeur

LEGPLANK
TABLETTE

Inplanbaar in grote boxen, wanneer **verticaal** gemonteerd
pouvant être prévu dans un grand casier lorsque celui-ci est monté **verticalement**

7043 / 7046

16 x 34,3 x 35,7

Hoogte x Breedte x Diepte /
Hauteur x Largeur x Profondeur

UITVOERINGSOVERZICHT | *TABLEAU DES FINITIONS*

Variant 1
Version 1

- Romp sneeuwwit
  Corps blanc neige
- Front lak hoogglans puurwit
  Façade laqué blanc pur brillant

Variant 2
Version 2

- Romp leigrijs
  Corps gris ardoise
- Front natuurlijk eiken (fineer)
  Façade chêne nature (placage)

In dit overzicht staan enkele voorbeelden. Andere types en alle programma's vindt u in de typelijst. Maataanduidingen in cm.
Cette nomenclature présente quelques exemples. D'autres articles et tous les programmes se trouvent sur le tarif. Dimensions en cm.

VOORBEELDCOMBINATIES
COMPOSITIONS PRÉCALCULÉES

met 7 boxen
bestaand uit:
2x box klein, gesloten
5x box groot, gesloten

avec 7 casiers
composé de:
2x petit casier, fermé
5x grand casier, fermé

TOEPASSINGSVOORBEELDEN
EXEMPLES D'UTILISATION

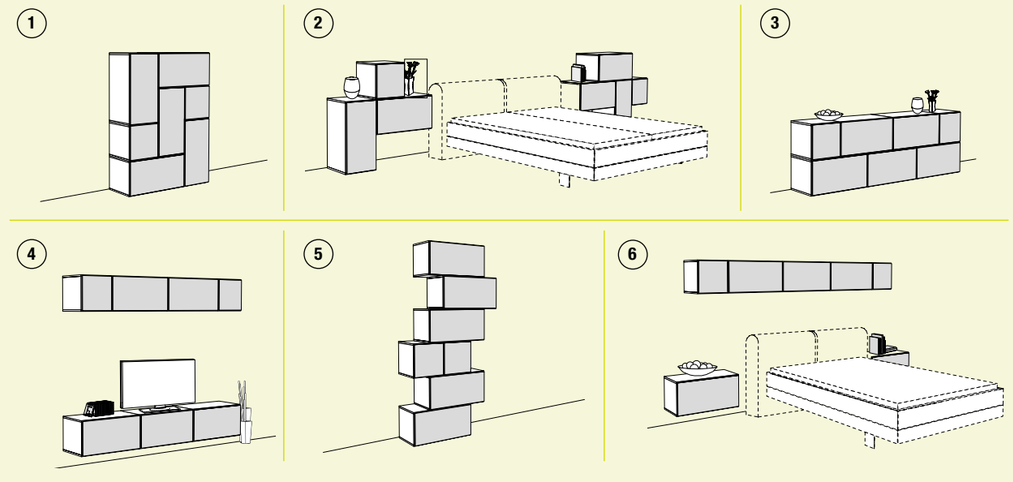

987013 / 987016

met 7 boxen
bestaand uit:
1x box klein, open
1x box klein, gesloten
2x box groot, open
3x box groot, gesloten

avec 7 casiers
composé de:
1x petit casier, ouvert
1x petit casier, fermé
2x grand casier, ouvert
3x grand casier, fermé

TOEPASSINGSVOORBEELDEN
EXEMPLES D'UTILISATION

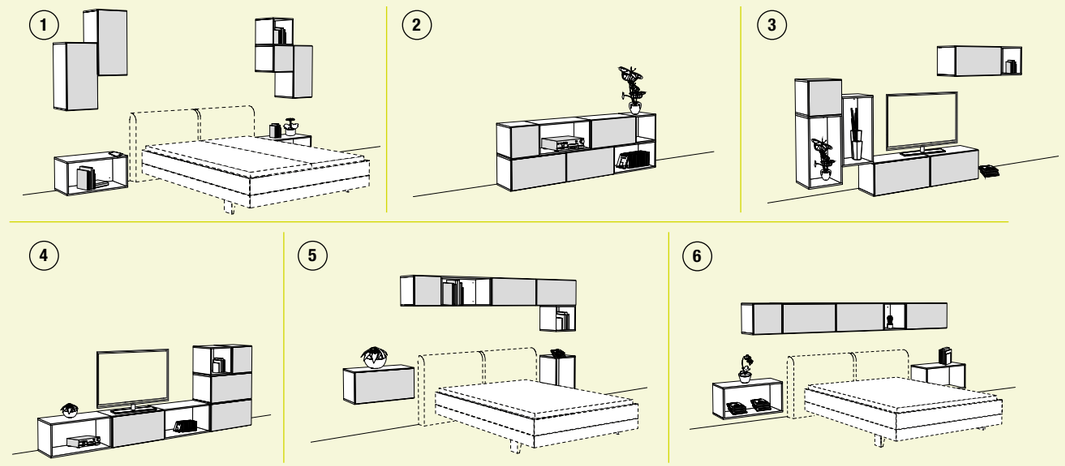

987023 / 987026

VOORBEELDCOMBINATIES
COMPOSITIONS PRÉCALCULÉES

met 7 boxen
bestaand uit:
1x box klein, open
1x box klein, gesloten
1x box groot, open
4x box groot, gesloten

avec 7 casiers
composé de:
1x petit casier, ouvert
1x petit casier, fermé
1x grand casier, ouvert
4x grand casier, fermé

TOEPASSINGSVOORBEELDEN
EXEMPLES D'UTILISATION

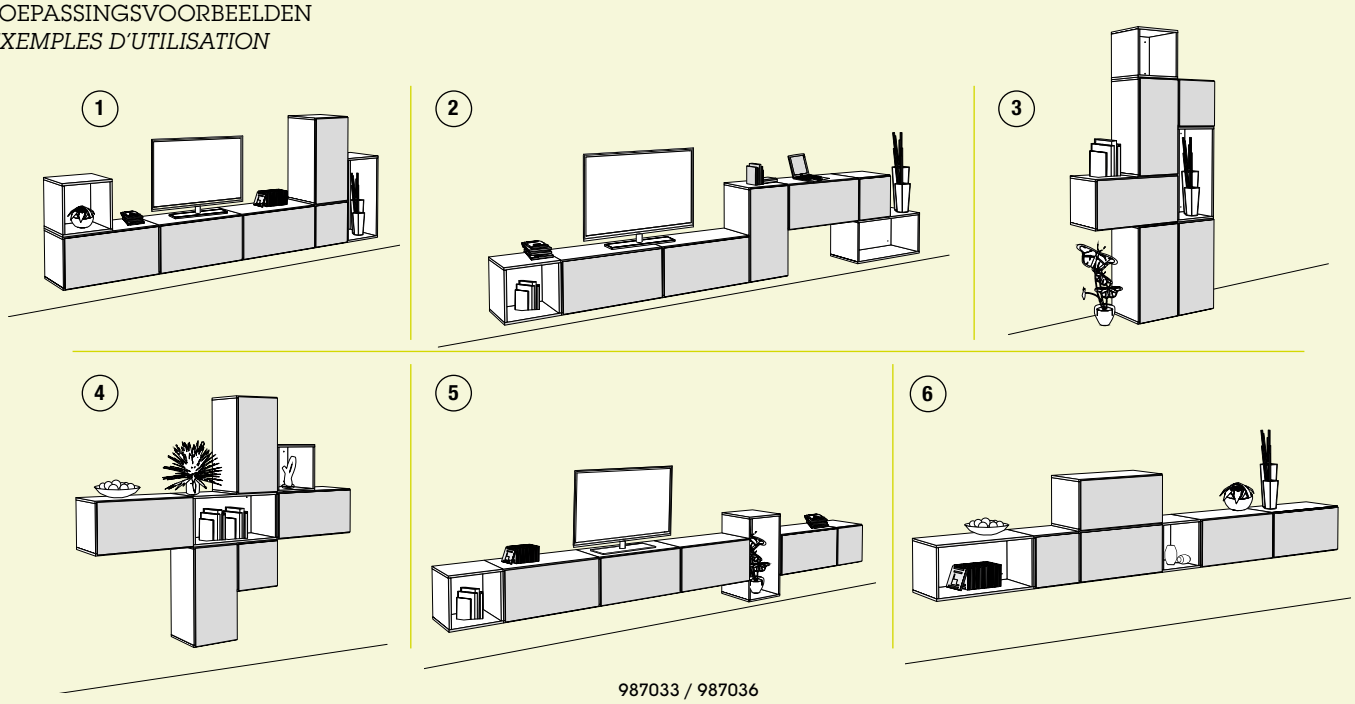

987033 / 987036

met 5 boxen
bestaand uit:
2x box klein, gesloten
3x box groot, gesloten

avec 5 casiers
composé de:
2x petit casier, fermé
3x grand casier, fermé

TOEPASSINGSVOORBEELDEN
EXEMPLES D'UTILISATION

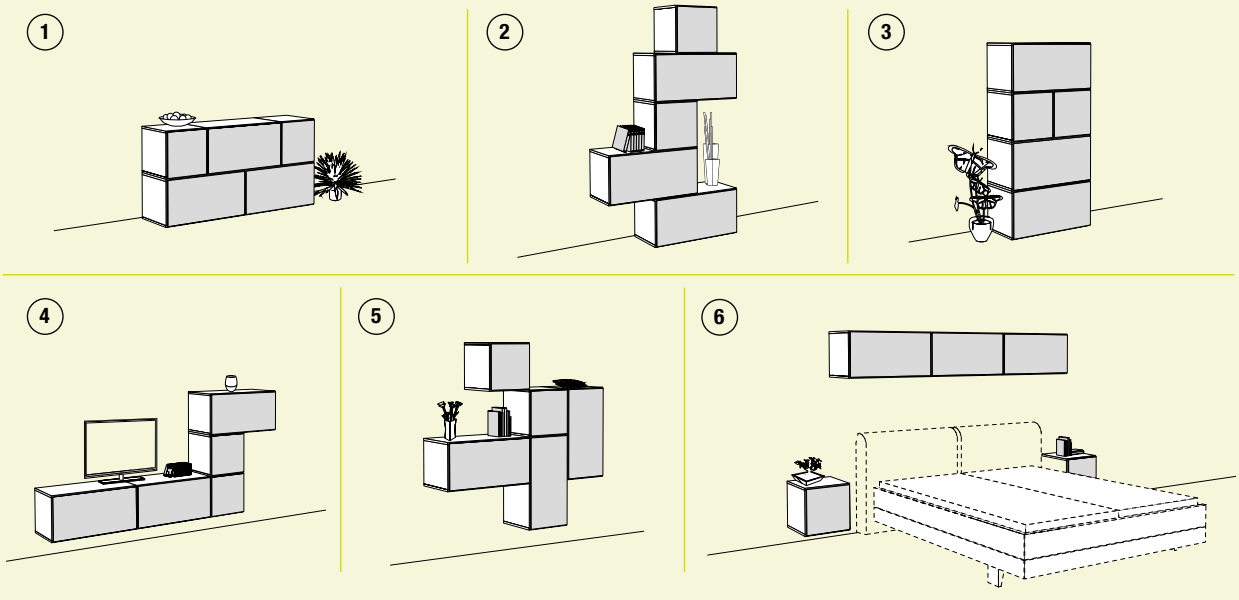

985013 / 985016

In dit overzicht staan enkele voorbeelden. Andere types en alle programma's vindt u in de typelijst. Maataanduidingen in cm.
Cette nomenclature présente quelques exemples. D'autres articles et tous les programmes se trouvent sur le tarif. Dimensions en cm.